ESTE 4

KERAMIKA
KERAMIK
CERAMIC

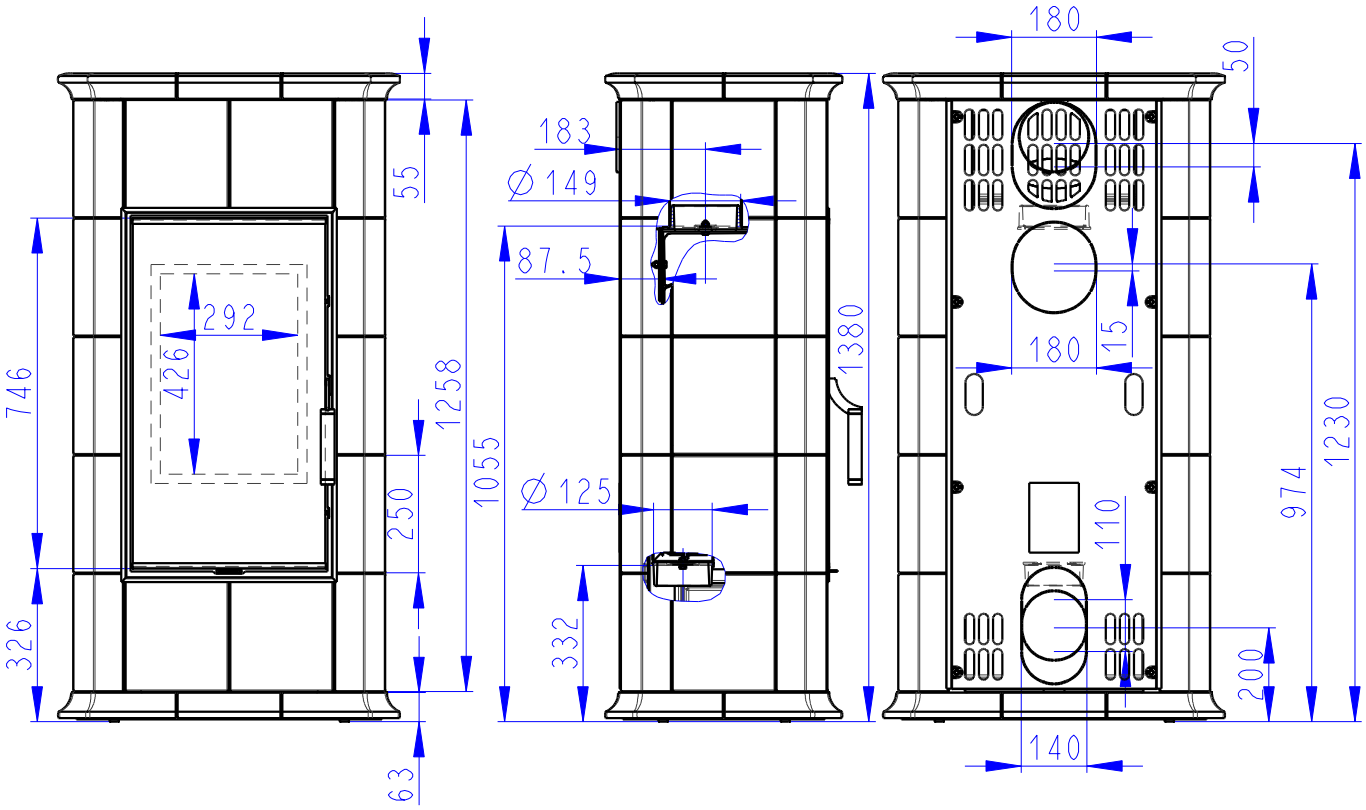

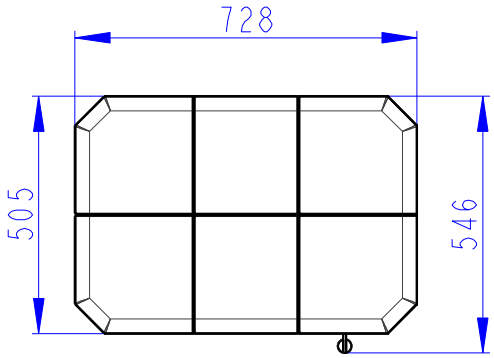

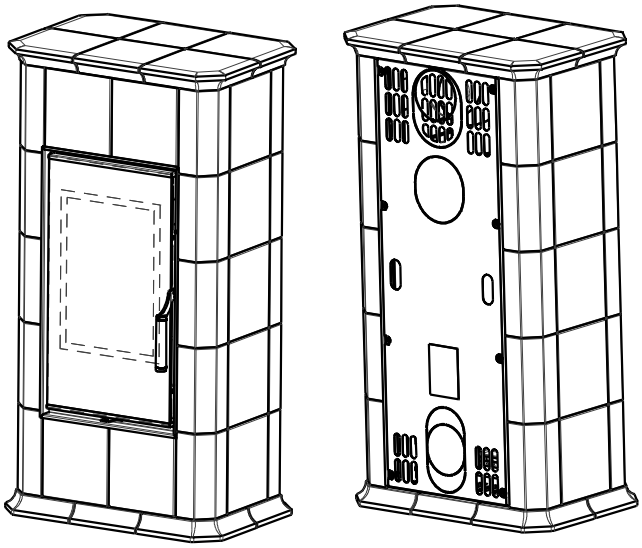

Romotop®

ESTE 4 H
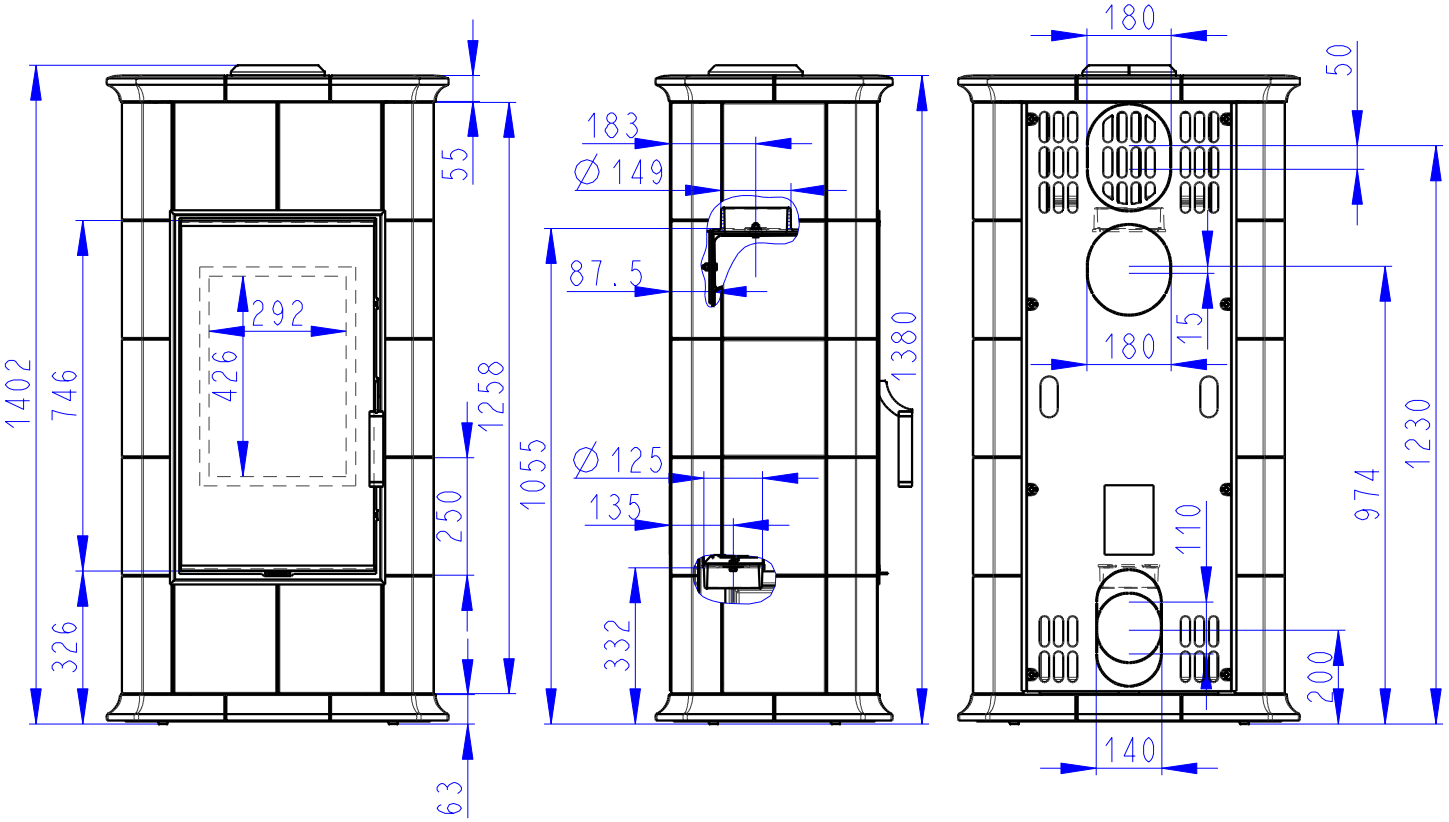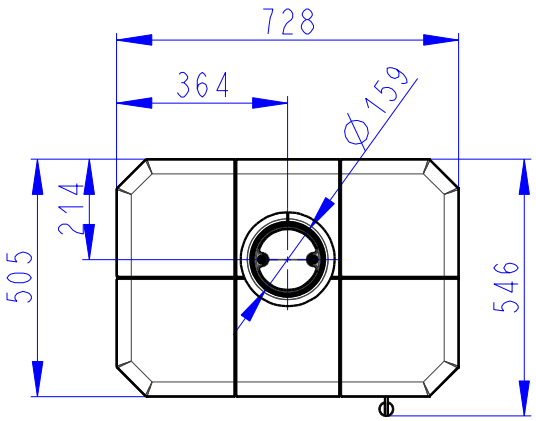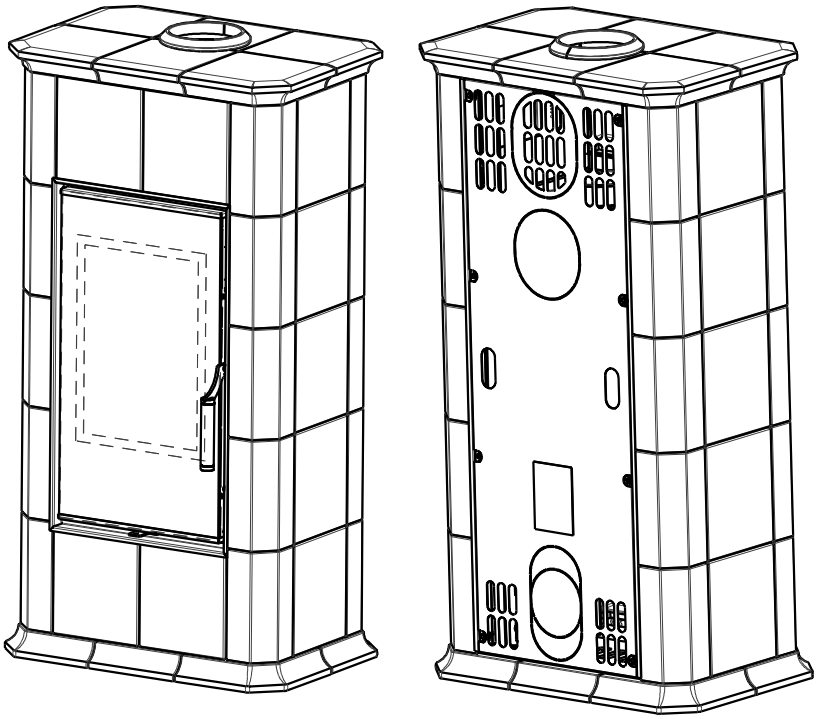
KERAMIKA
KERAMIK
CERAMIC