Romotop®

ESTE 6H

KERAMIKA
KERAMIK
CERAMIC

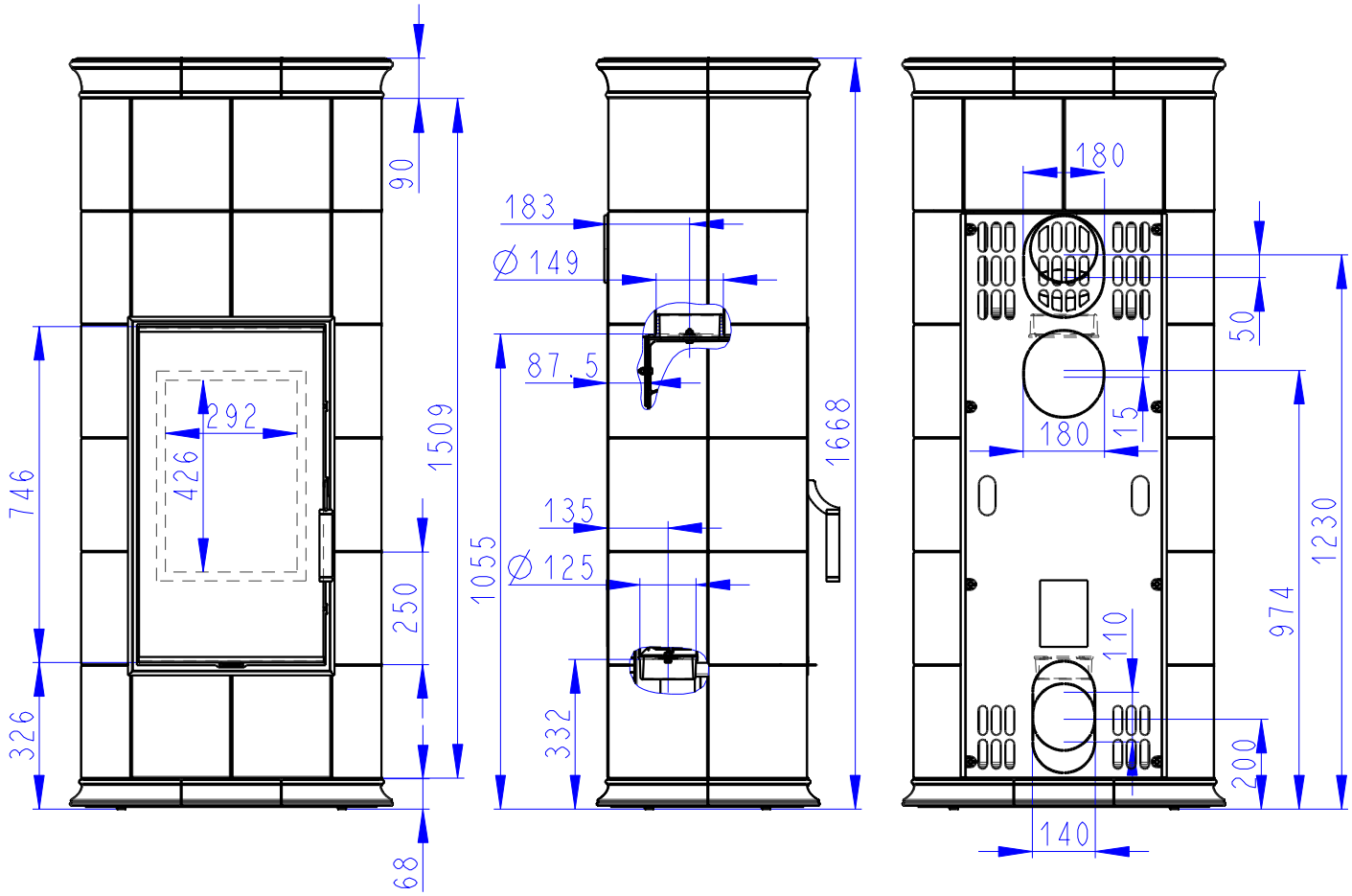

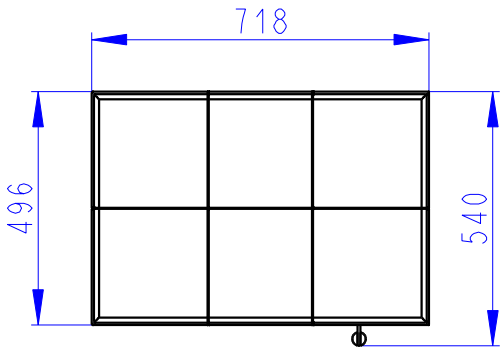

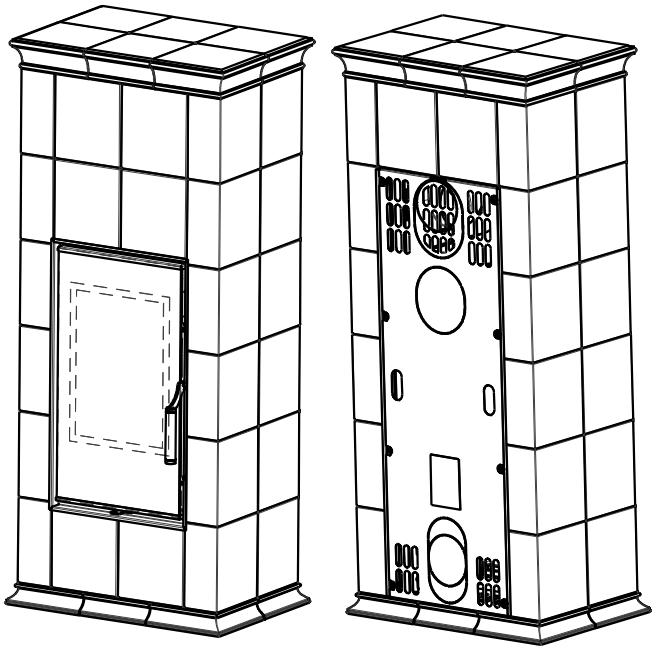

Romotop®

ESTE 6H H
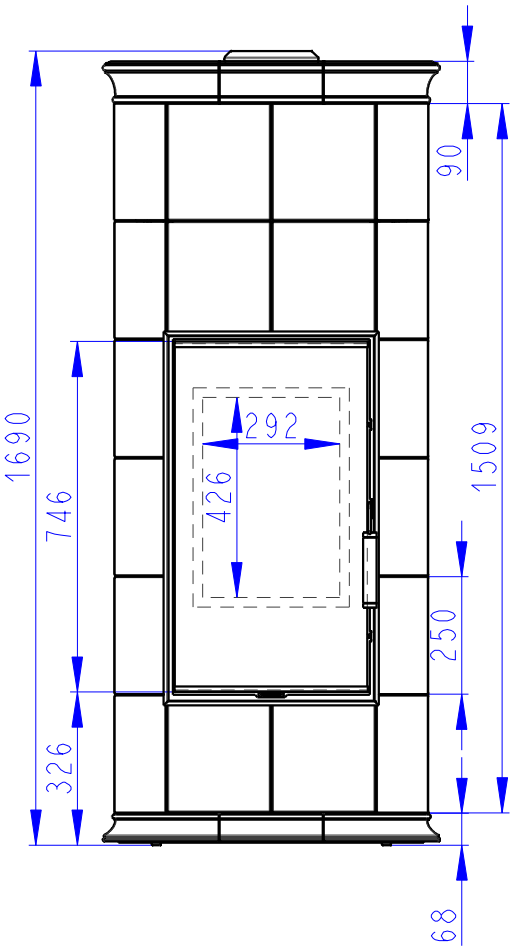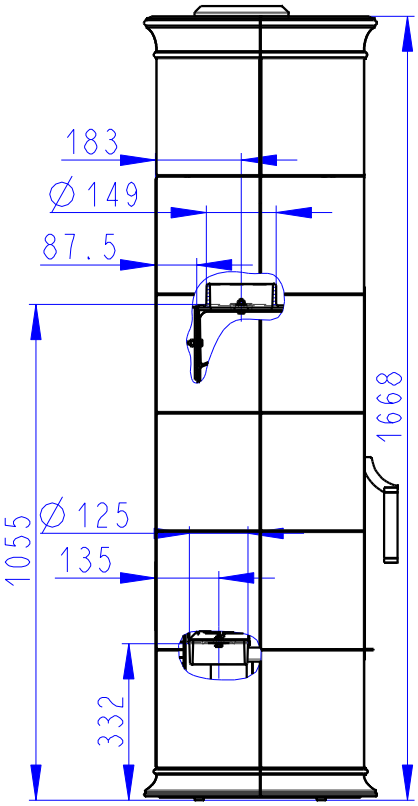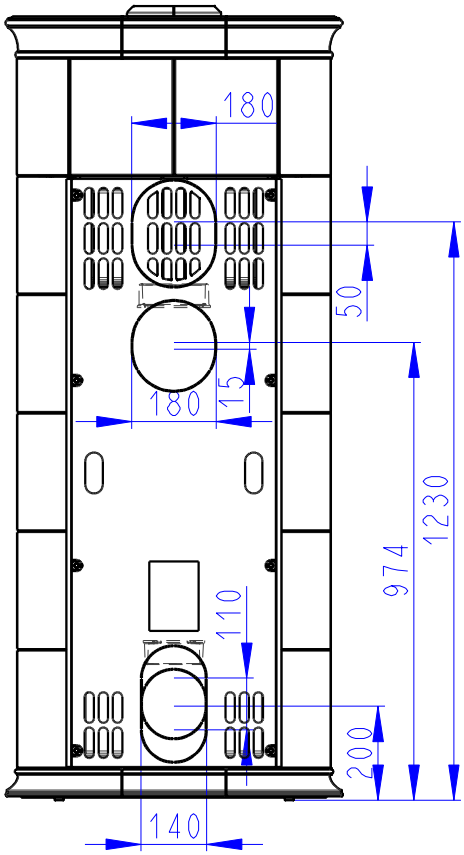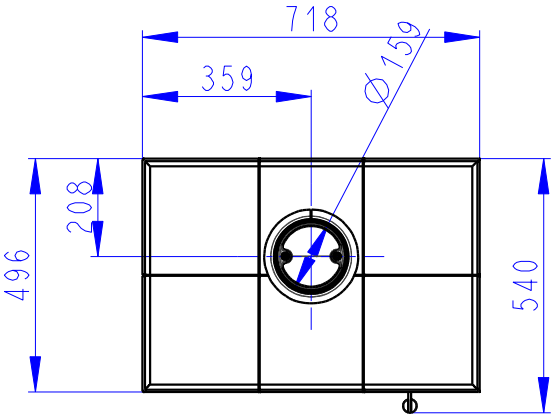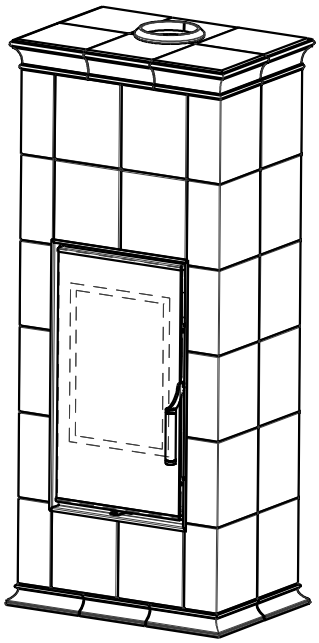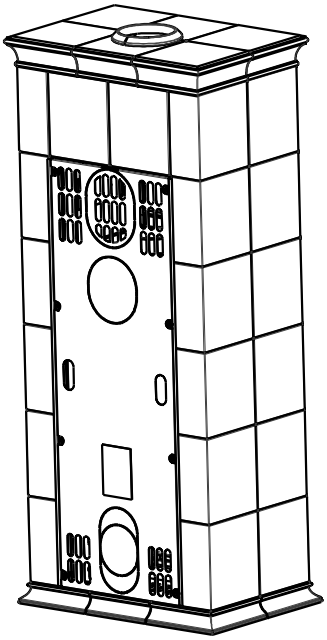
KERAMIKA
KERAMIK
CERAMIC